VERKLEIDUNG FLIESENVORSPRUNG

Mit Distanzhülsen
Standard ohne Mehrpreis

Distanz-hülsen

Mit Distanzhülsen und Flachmaterial
Breite Flachmaterial 30 mm

Flach-material

Mit U-Profil hinterlegt
Nicht möglich als Edelstahlprofil

U-Profil

Distanz-
hülsen

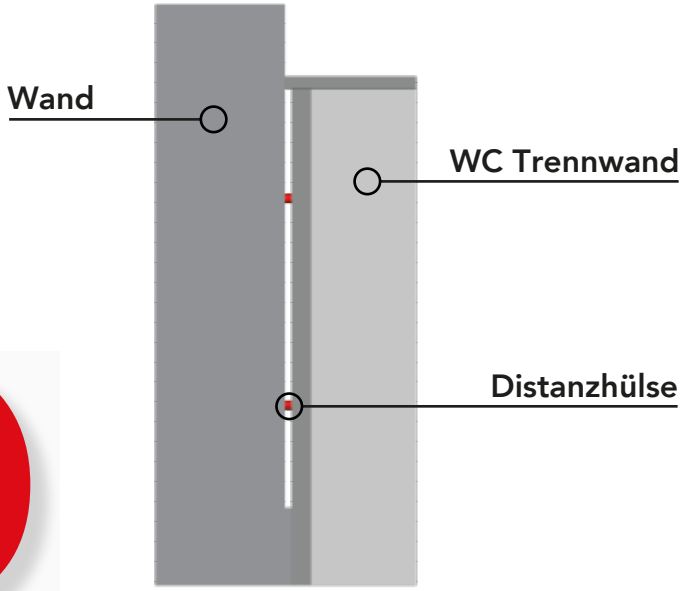
Wand
WC Trennwand
Distanzhülse

Flach-
material

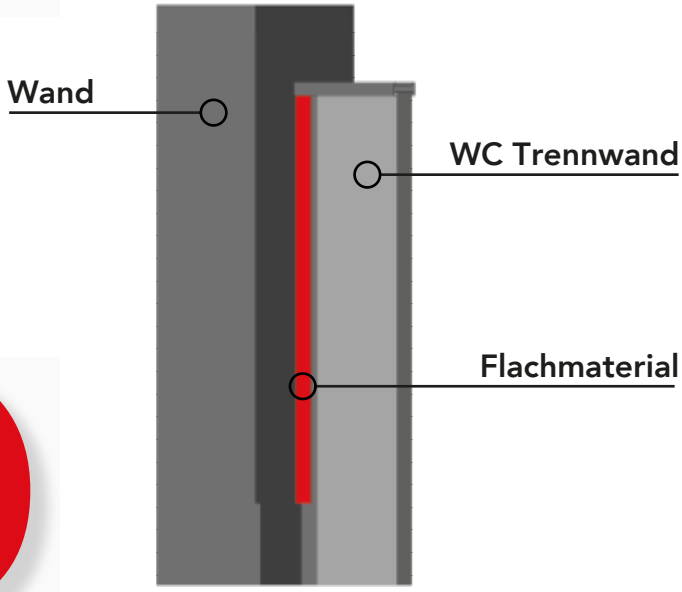
Wand
WC Trennwand
Flachmaterial

U-Profil

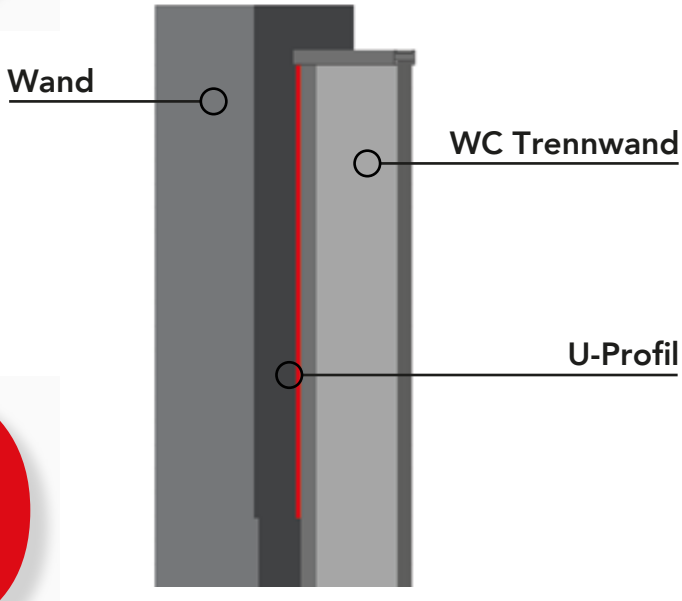
Wand
WC Trennwand
U-Profil